Leuchte

Shift-C

26-500W-10GDD/940, S

Typ der Montage	Pendelleuchten
Typ der Ausstrahlung	Direkte
Form der Leuchte	Rundleuchte
Farbe der Leuchte	Silber
Material	Aluminium
Lebensdauer	L80/B20 50 000 Stunden
Garantie	60 Monate
Beschreibung der Leuchte	Pendelleuchte
Abmessungen	⌀ 85 mm × 200 mm
Lichtquelle	LED MODUL
Art der Optik	Reflektor
Lichtstrom	1060 lm ± 10 %
Farbtemperatur	4000 K Kalt weiss
Leuchtwirkungsgrad	112 lm/W
MacAdam Lichtquelle	3
Farbwiedergabeindex	90
Abstrahlwinkel	52°
Leistungsaufnahme	9.5 W ± 10 %
Anschluss der Leuchte	DALI dimmbar
Elektrische Spannung	220-240V
Frequenz	50/60Hz

IP 20

Technische Zeichnung

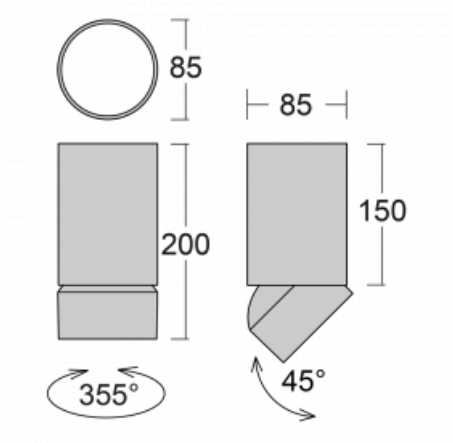

Kurve

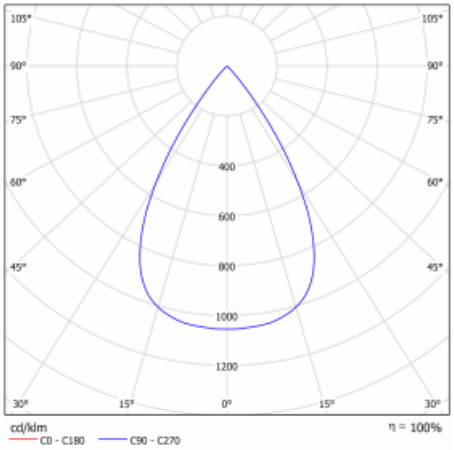
105°
105°
90°
90°
75°
75°
60°
60°
45°
45°
400
600
800
1000
1200
30°
15°
0°
15°
30°
cd/klm
η = 100%
C0 - C180
C90 - C270

Zubehör

00-01000
Reflektor 18°

00-01001
Reflektor 25°

00-01002
Reflektor 32°

00-01003
Reflektor 52°

00-01100
Satinice diffuser

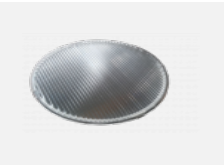

00-01101
Linear optic